CRITERIOS ESPECÍFICOS DE CORRECCIÓN

CRITERIOS GENERALES:

En general, para la calificación de las pruebas se atenderá a los siguientes criterios: Se valorarán los aspectos conceptuales por encima de los aspectos formales. Se considerará correcto cualquier método que se aplique para la resolución de los problemas y ejercicios, siempre que esté de acuerdo con los contenidos de la programación y que conduzca correctamente a la solución pedida. Por último, se exigirá que las soluciones de los distintos problemas y ejercicios estén de acuerdo con la normalización y convencionalismos propios del Dibujo Técnico y sus aplicaciones.

CRITERIOS ESPECÍFICOS:

El problema se calificará siempre, como máximo, con cuatro puntos, y cada uno de los ejercicios, como máximo, con tres puntos. Esta puntuación se distribuirá entre los apartados del problema y de los ejercicios si los tuviesen. La puntuación y su correspondiente distribución en apartados aparecerá siempre indicada en los enunciados de los problemas y ejercicios, para conocimiento tanto del alumnado como del corrector.

Debido a que no todos los alumnos realizan las pruebas de Dibujo Técnico en las condiciones que serían deseables, se debe prestar más importancia al planteamiento y adecuación del método empleado que a la calidad del grafismo, como ya se ha indicado. No obstante, la puntuación de cada problema o ejercicio deberá estar compuesta por la suma obtenida de la calificación de los aspectos siguientes:

Corrección del planteamiento
Exactitud del resultado
Calidad gráfica

Para unificar criterios de calificación, se recomienda a los correctores que en la evaluación de los distintos apartados se tengan en consideración:

1º) Corrección del planteamiento debido a la comprensión del enunciado: **45% de la puntuación máxima.**

2º) Exactitud del resultado debido al conocimiento de los procedimientos y normas: **45% de la puntuación máxima.**

3º) Destreza en el trazado, por la precisión, limpieza y disposición del dibujo: **10% de la puntuación máxima.**

OPCIÓN A

EJERCICIO 2º: HOMOLOGÍA.

Una homología afín se define por su eje y el par de puntos afines AA'. Se pide:
Determinar la figura homóloga del pentágono estrellado.

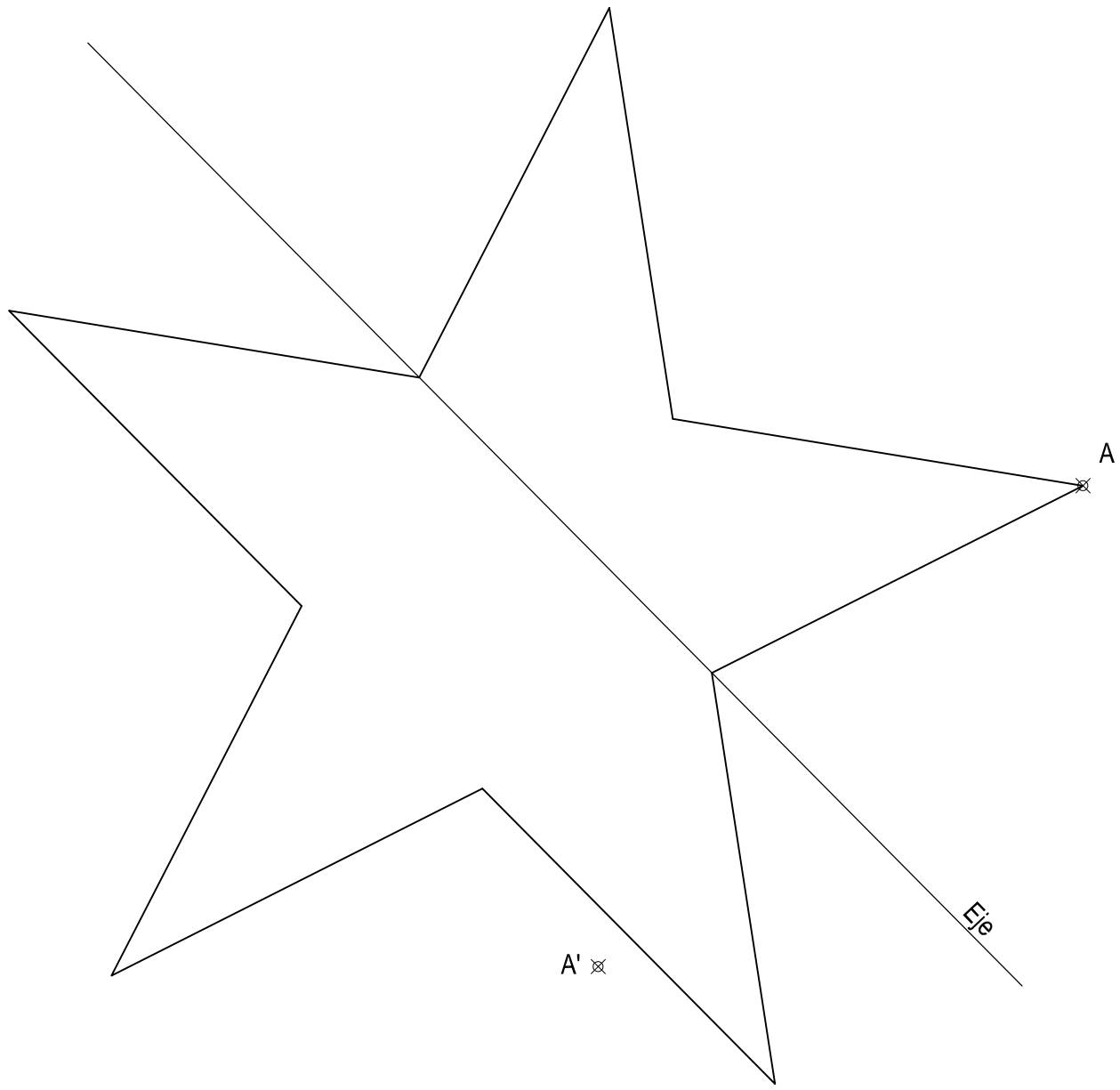

Puntuación máxima: 3,0 puntos

Universidades Públicas de Andalucía	**UNIVERSIDADES DE ANDALUCÍA** **PRUEBA DE ACCESO A LA UNIVERSIDAD** CURSO 2009 - 2010	**DIBUJO TÉCNICO II**

DATOS DEL ALUMNO

APELLIDOS Y NOMBRE: _____

D.N.I.: _____ CENTRO: _____

Nº de Orden (a cumplimentar por el tribunal)	En _____ a ____ de _____ de 2010	Pegatina de identificación (a cumplimentar por el alumno)

Nº de Orden (a cumplimentar por el tribunal)	Calificación (a cumplimentar por el tribunal)	**OPCIÓN A**	Pegatina de identificación (a cumplimentar por el alumno, en su caso)

Instrucciones:

a) Tiempo de duración de la prueba: 1 hora 30 minutos.

b) El alumno elegirá y desarrollará en su totalidad una de las dos opciones. En ningún caso podrá combinar ambas opciones.

c) Los problemas y ejercicios deben resolverse exclusivamente en los formatos facilitados, realizando cada uno de ellos en su correspondiente hoja.

d) La puntuación total y las correspondientes a los distintos apartados, si los hubiere, están indicadas en cada uno de los respectivos problemas y ejercicios.

e) La ejecución del dibujo se hará únicamente con lápiz de grafito, pudiéndose usar distintos grosores y durezas de minas.

f) Para la realización de la prueba el alumno utilizará, como mínimo, el siguiente material de dibujo:
- Lápices de grafito o portaminas.
- Afilaminas.
- Goma de borrar.
- Escuadra y cartabón.
- Regla graduada o escalímetro.
- Compás.

g) Además de los útiles mencionados, se permitirá el uso de plantillas, transportador de ángulos, un tablero tamaño A-3 con su correspondiente paralelógrafo y se permitirá el uso de calculadoras que no sean programables, gráficas ni con capacidad para almacenar o transmitir datos.

OPCIÓN B
EJERCICIO 2º: PERSPECTIVA CABALLERA.

Dados alzado y planta de una pieza a escala 1:2, según el método de representación del primer diedro de proyección, dibujar su perspectiva caballera a escala 1:1, según los ejes dados, siendo el coeficiente de reducción 2/3.

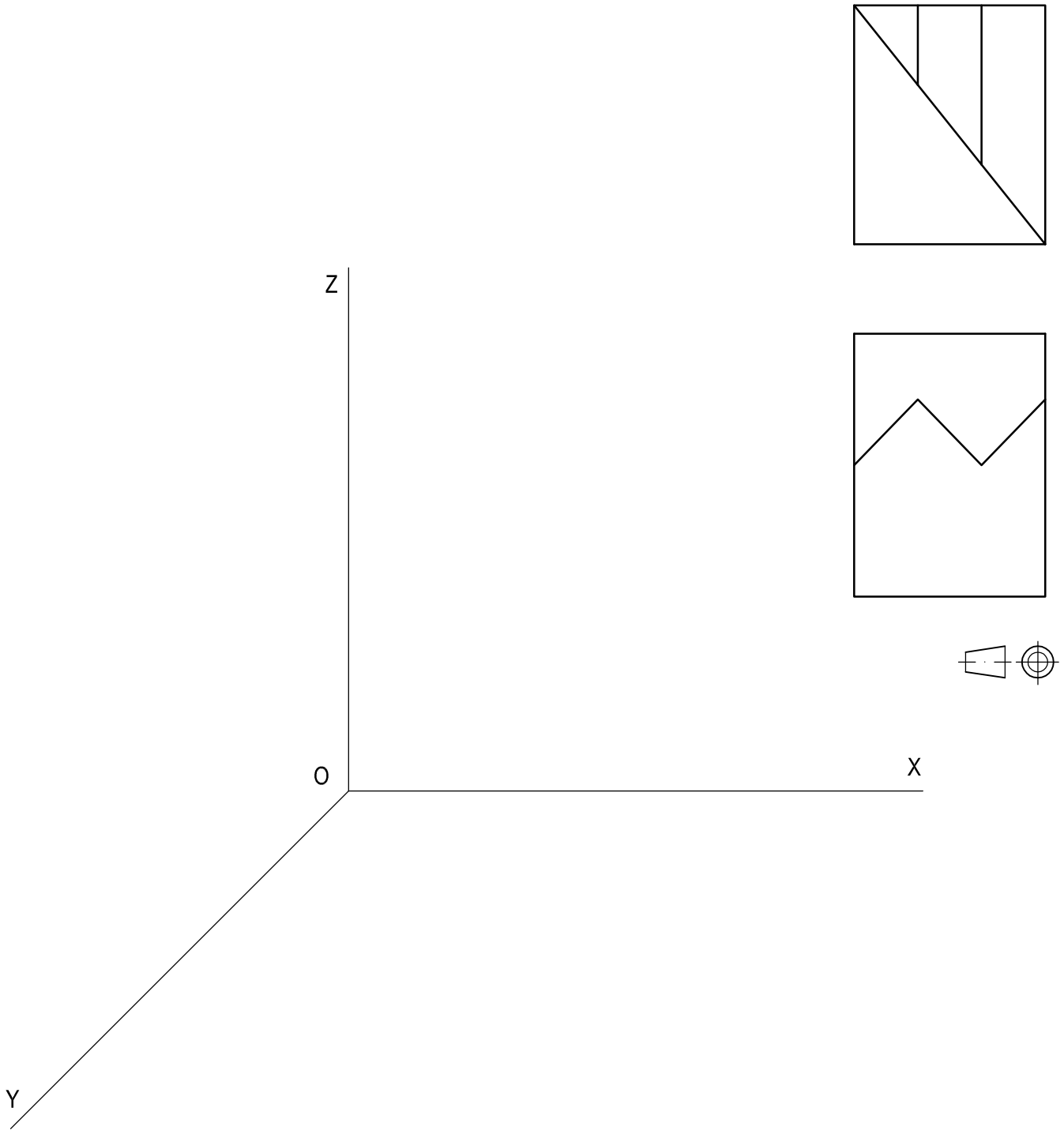

Aplicación escala:	0,5 puntos
Aplicación coeficiente:	0,5 puntos
Perspectiva de la pieza:	2,0 puntos
Puntuación máxima:	**3,0 puntos**

Universidades Públicas de Andalucía	**UNIVERSIDADES DE ANDALUCÍA** **PRUEBA DE ACCESO A LA UNIVERSIDAD** CURSO 2009 - 2010	**DIBUJO TÉCNICO II**

DATOS DEL ALUMNO
APELLIDOS Y NOMBRE: _____
D.N.I.: _____ CENTRO: _____

Nº de Orden (a cumplimentar por el tribunal)

En _____ a ____ de _____ de 2010

Pegatina de identificación (a cumplimentar por el alumno)

Nº de Orden	Calificación		Pegatina de identificación
(a cumplimentar por el tribunal)	(a cumplimentar por el tribunal)	**OPCIÓN B**	(a cumplimentar por el alumno, en su caso)

Instrucciones:

a) Tiempo de duración de la prueba: 1 hora 30 minutos.

b) El alumno elegirá y desarrollará en su totalidad una de las dos opciones. En ningún caso podrá combinar ambas opciones.

c) Los problemas y ejercicios deben resolverse exclusivamente en los formatos facilitados, realizando cada uno de ellos en su correspondiente hoja.

d) La puntuación total y las correspondientes a los distintos apartados, si los hubiere, están indicadas en cada uno de los respectivos problemas y ejercicios.

e) La ejecución del dibujo se hará únicamente con lápiz de grafito, pudiéndose usar distintos grosores y durezas de minas.

f) Para la realización de la prueba el alumno utilizará, como mínimo, el siguiente material de dibujo:
- Lápices de grafito o portaminas.
- Afilaminas.
- Goma de borrar.
- Escuadra y cartabón.
- Regla graduada o escalímetro.
- Compás.

g) Además de los útiles mencionados, se permitirá el uso de plantillas, transportador de ángulos, un tablero tamaño A-3 con su correspondiente paralelógrafo y se permitirá el uso de calculadoras que no sean programables, gráficas ni con capacidad para almacenar o transmitir datos.

OPCIÓN A

PROBLEMA: SISTEMA DIÉDRICO.

Dada la proyección horizontal del segmento AB, la traza horizontal del plano P, el abatimiento de su traza vertical (P') y la traza horizontal del plano Q paralelo al plano P, se pide:

1. Determinar las trazas verticales de los planos P y Q.
2. Dibujar las proyecciones del cuadrado que tiene por lado el segmento AB, está contenido en el plano P y se encuentra en el primer diedro.
3. Representar las proyecciones del prisma regular que tiene por base el cuadrado anterior y cuya base superior está contenida en el plano Q.

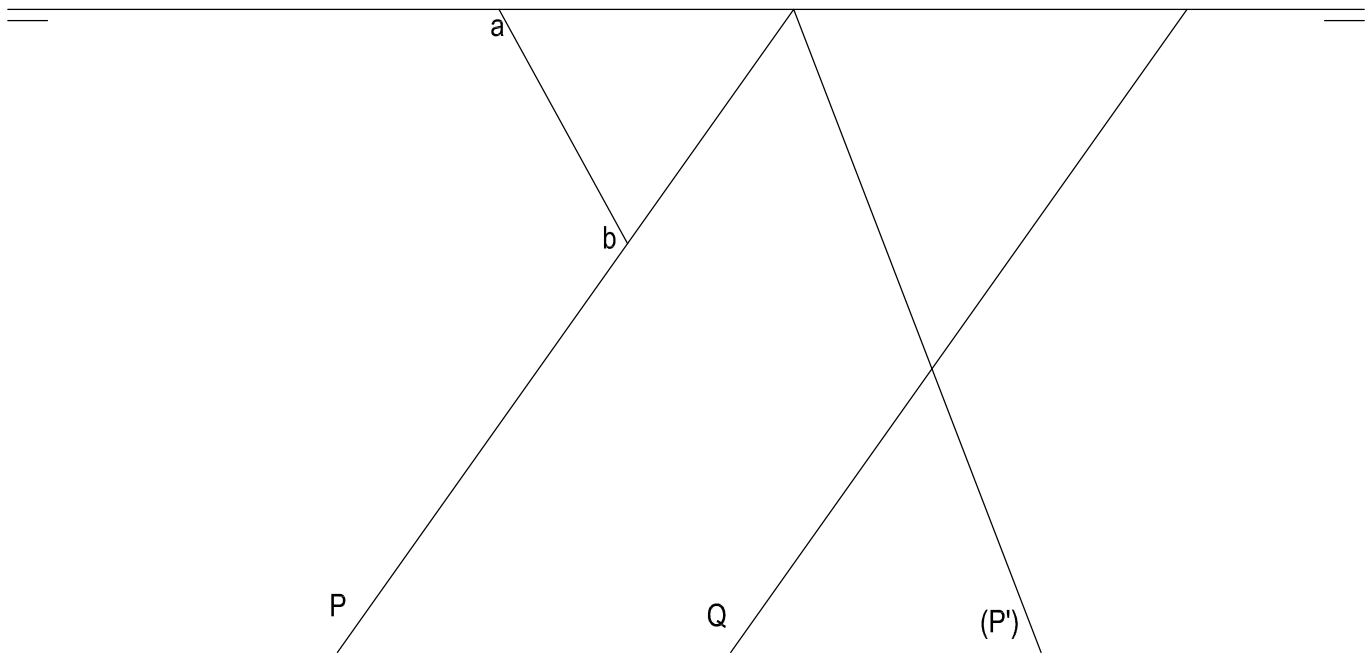

Apartado 1:	1,0 puntos
Apartado 2:	1,5 puntos
Apartado 3:	1,5 puntos
Puntuación máxima:	**4,0 puntos**

OPCIÓN A

EJERCICIO 1º: NORMALIZACIÓN.

Dada la perspectiva caballera de una pieza a escala 1:2, cuyo coeficiente de reducción es 1/2, se pide:

1. Representar su alzado y perfil derecho a escala 2: 3 según el método de representación del primer diedro de proyección.
2. Acotar la pieza sobre las vistas representadas, según normas.

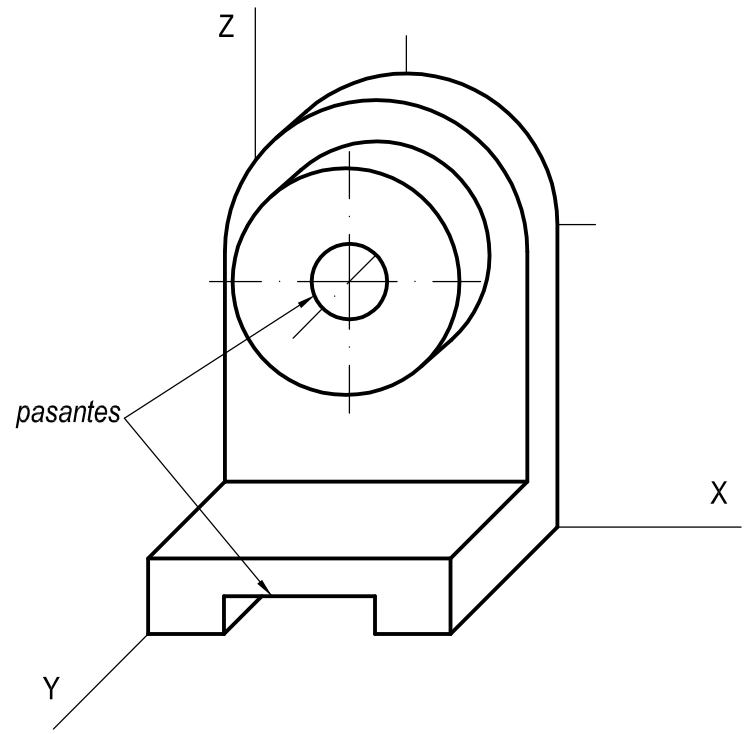

Aplicación escala:	0,5 puntos
Aplicación coeficiente:	0,5 puntos
Apartado 1:	1,0 puntos
Apartado 2:	1,0 puntos
Puntuación máxima:	**3,0 puntos**

OPCIÓN B

PROBLEMA: TRAZADO GEOMÉTRICO.

Dibujar a escala 1:1 la figura representada (arandela pivotante), determinando geométricamente los centros de los arcos de enlace y puntos de tangencia. Realizar el dibujo a partir del punto A dado.

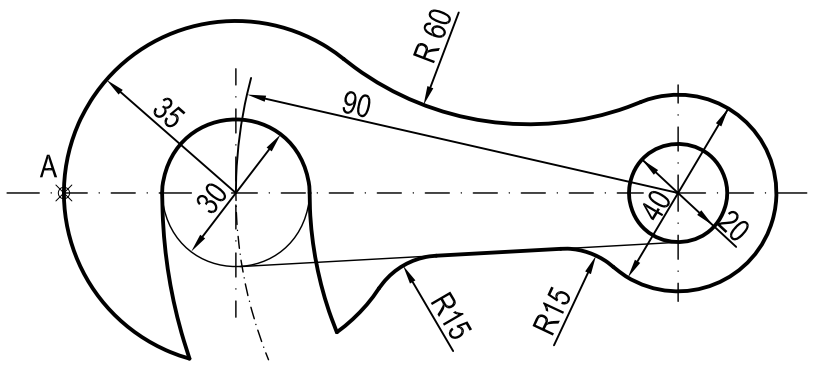

Aplicación escala:	0,5 puntos
Determinación centros:	1,5 puntos
Determinación puntos de tangencia:	1,0 puntos
Dibujo figura:	1,0 puntos
Puntuación máxima:	**4,0 puntos**

OPCIÓN B

EJERCICIO 1º: SISTEMA DIÉDRICO.

Dadas las trazas del plano P y las proyecciones del punto O, se pide:

1. Dibujar las proyecciones de la esfera de centro O y radio 30 mm.
2. Representar las proyecciones de la sección producida por el plano P en la esfera.
3. Determinar la verdadera magnitud de la sección.

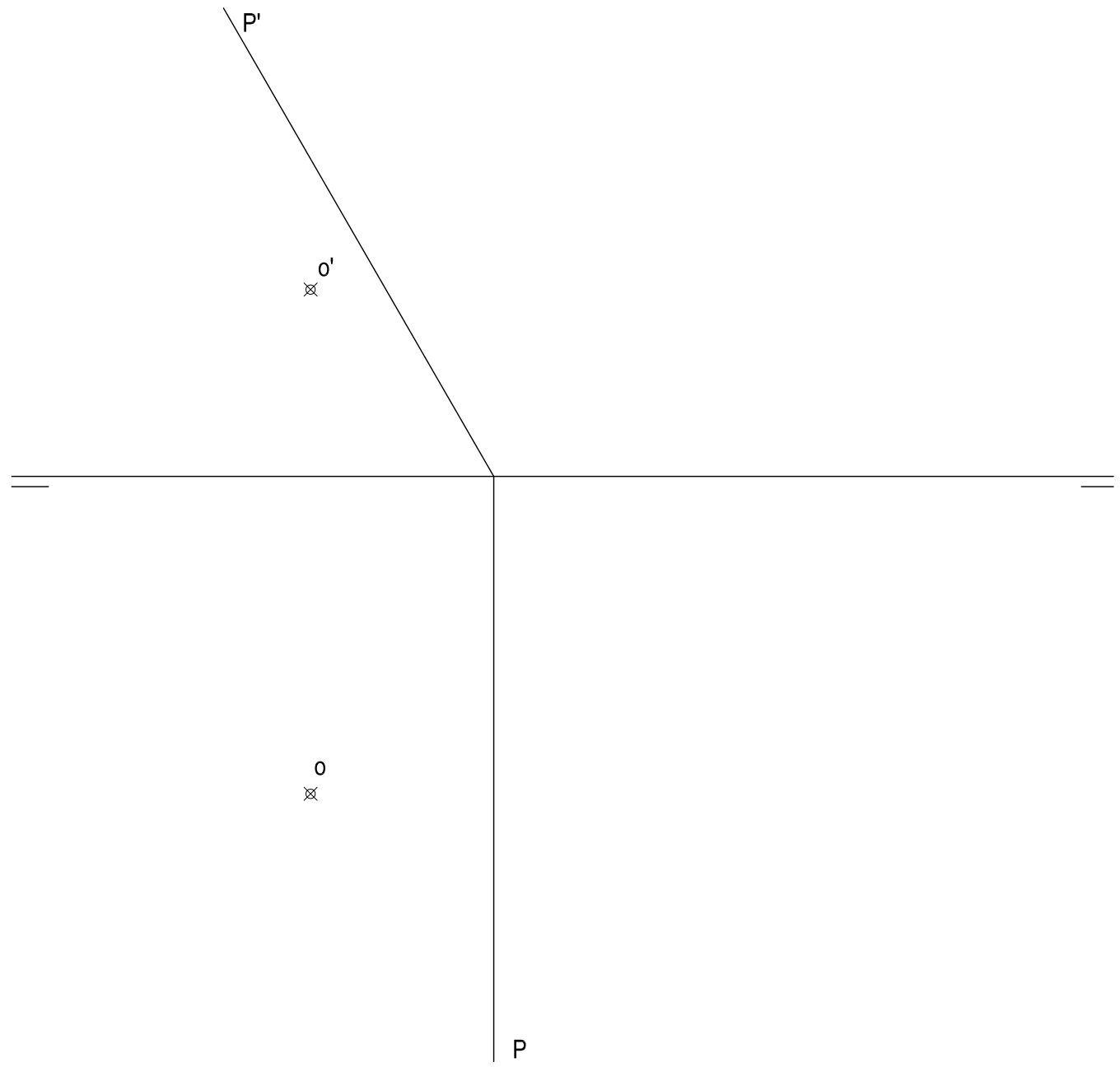

Apartado 1:	0,5 puntos
Apartado 2:	1,5 puntos
Apartado 3	1,0 puntos
Puntuación máxima:	**3,0 puntos**

CRITERIOS ESPECÍFICOS DE CORRECCIÓN

CRITERIOS GENERALES:

En general, para la calificación de las pruebas se atenderá a los siguientes criterios: Se valorarán los aspectos conceptuales por encima de los aspectos formales. Se considerará correcto cualquier método que se aplique para la resolución de los problemas y ejercicios, siempre que esté de acuerdo con los contenidos de la programación y que conduzca correctamente a la solución pedida. Por último, se exigirá que las soluciones de los distintos problemas y ejercicios estén de acuerdo con la normalización y convencionalismos propios del Dibujo Técnico y sus aplicaciones.

CRITERIOS ESPECÍFICOS:

El problema se calificará siempre, como máximo, con cuatro puntos, y cada uno de los ejercicios, como máximo, con tres puntos. Esta puntuación se distribuirá entre los apartados del problema y de los ejercicios si los tuviesen. La puntuación y su correspondiente distribución en apartados aparecerá siempre indicada en los enunciados de los problemas y ejercicios, para conocimiento tanto del alumnado como del corrector.

Debido a que no todos los alumnos realizan las pruebas de Dibujo Técnico en las condiciones que serían deseables, se debe prestar más importancia al planteamiento y adecuación del método empleado que a la calidad del grafismo, como ya se ha indicado. No obstante, la puntuación de cada problema o ejercicio deberá estar compuesta por la suma obtenida de la calificación de los aspectos siguientes:

Corrección del planteamiento
Exactitud del resultado
Calidad gráfica

Para unificar criterios de calificación, se recomienda a los correctores que en la evaluación de los distintos apartados se tengan en consideración:

1º) Corrección del planteamiento debido a la comprensión del enunciado: **45% de la puntuación máxima.**

2º) Exactitud del resultado debido al conocimiento de los procedimientos y normas: **45% de la puntuación máxima.**

3º) Destreza en el trazado, por la precisión, limpieza y disposición del dibujo: **10% de la puntuación máxima.**

OPCIÓN A

EJERCICIO 2º: TRAZADO GEOMÉTRICO.

Dado el arco de circunferencia de centro O y los puntos C, D y E, se pide:

1.- Enlazar los puntos B y C, C y D, D y E mediante arcos de circunferencia tangentes entre sí en los puntos B, C y D.

2.- Trazar la curva A'B'C'D'E' paralela a la ABCDE, interior al arco AB y a 17 mm de distancia.

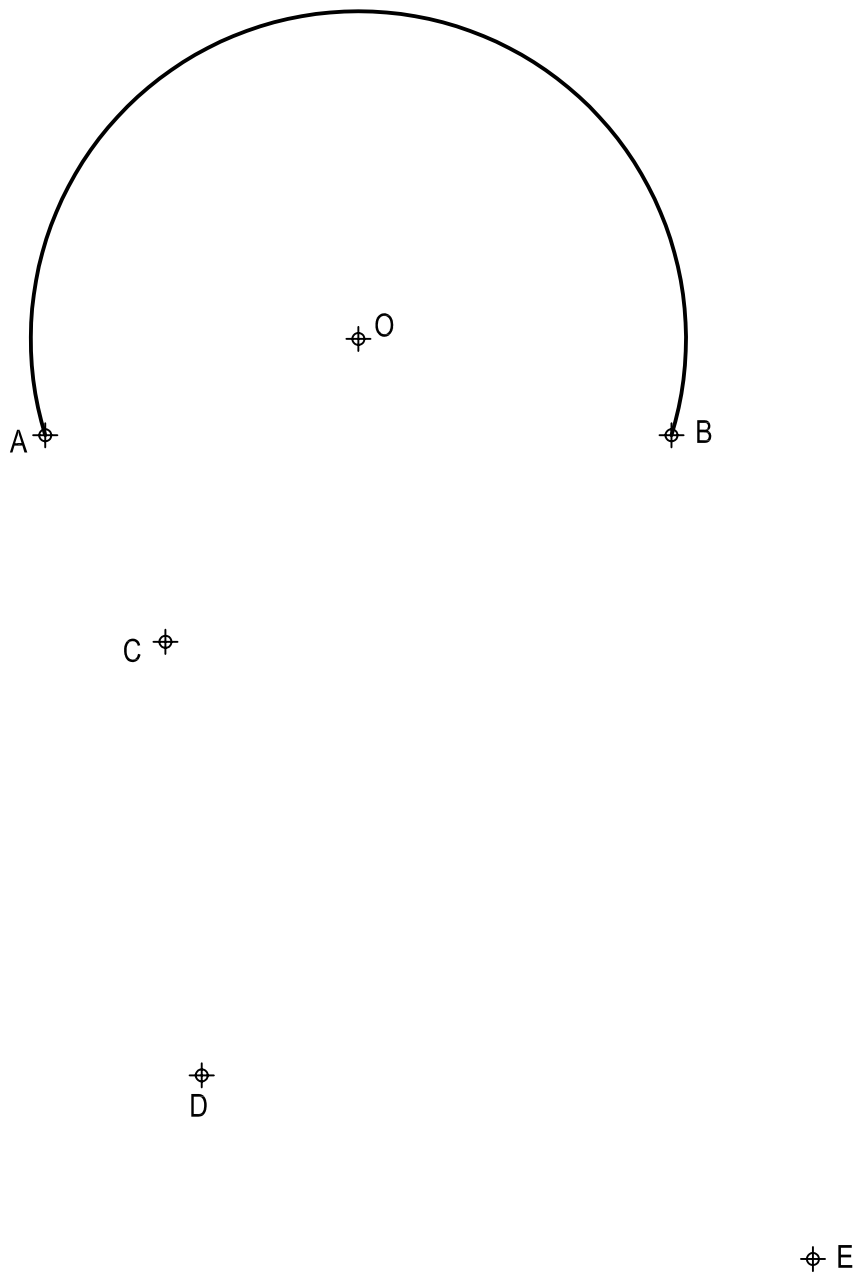

Determinación de centros:	1,0 puntos
Trazado de la curva ABCDE:	1,0 puntos
Determinación puntos de tangencia curva paralela:	0,5 puntos
Trazado curva paralela:	0,5 puntos
Puntuación máxima:	**3,0 puntos**

Universidades Públicas de Andalucía	**UNIVERSIDADES DE ANDALUCÍA** **PRUEBA DE ACCESO A LA UNIVERSIDAD** CURSO 2009 - 2010	**DIBUJO TÉCNICO II**

DATOS DEL ALUMNO

APELLIDOS Y NOMBRE: .....

D.N.I.: ..... CENTRO: .....

Nº de Orden (a cumplimentar por el tribunal)

En ..... a ..... de ..... de 2010

Pegatina de identificación (a cumplimentar por el alumno)

Nº de Orden	Calificación		Pegatina de identificación
(a cumplimentar por el tribunal)	(a cumplimentar por el tribunal)	**OPCIÓN A**	(a cumplimentar por el alumno, en su caso)

Instrucciones:

a) Tiempo de duración de la prueba: 1 hora 30 minutos.

b) El alumno elegirá y desarrollará en su totalidad una de las dos opciones. En ningún caso podrá combinar ambas opciones.

c) Los problemas y ejercicios deben resolverse exclusivamente en los formatos facilitados, realizando cada uno de ellos en su correspondiete hoja.

d) La puntuación total y las correspondientes a los distintos apartados, si los hubiere, están indicadas en cada uno de los respectivos problemas y ejercicios.

e) La ejecución del dibujo se hará únicamente con lápiz de grafito, pudiéndose usar distintos grosores y durezas de minas.

f) Para la realización de la prueba el alumno utilizará, como mínimo, el siguiente material de dibujo:
- Lápices de grafito o portaminas.
- Afilaminas.
- Goma de borrar.
- Escuadra y cartabón.
- Regla graduada o escalímetro.
- Compás.

g) Además de los útiles mencionados, se permitirá el uso de plantillas, transportador de ángulos, un tablero tamaño A-3 con su correspondiente paralelógrafo y calculadoras que no sean programables, gráficas ni con capacidad para almacenar o transmitir datos.

OPCIÓN A

PROBLEMA: SISTEMA DIÉDRICO.

Dadas las proyecciones del triángulo ABC, se pide:

1.- Representar las trazas del plano P que lo contiene.

2.- Determinar la verdadera magnitud del triángulo ABC.

3.- Dibujar las proyecciones, a partir de sus ejes, de la circunferencia inscrita en el triángulo ABC.

4.- Determinar las proyecciones del cono de revolución de directriz la circunferencia y altura 6 cm.

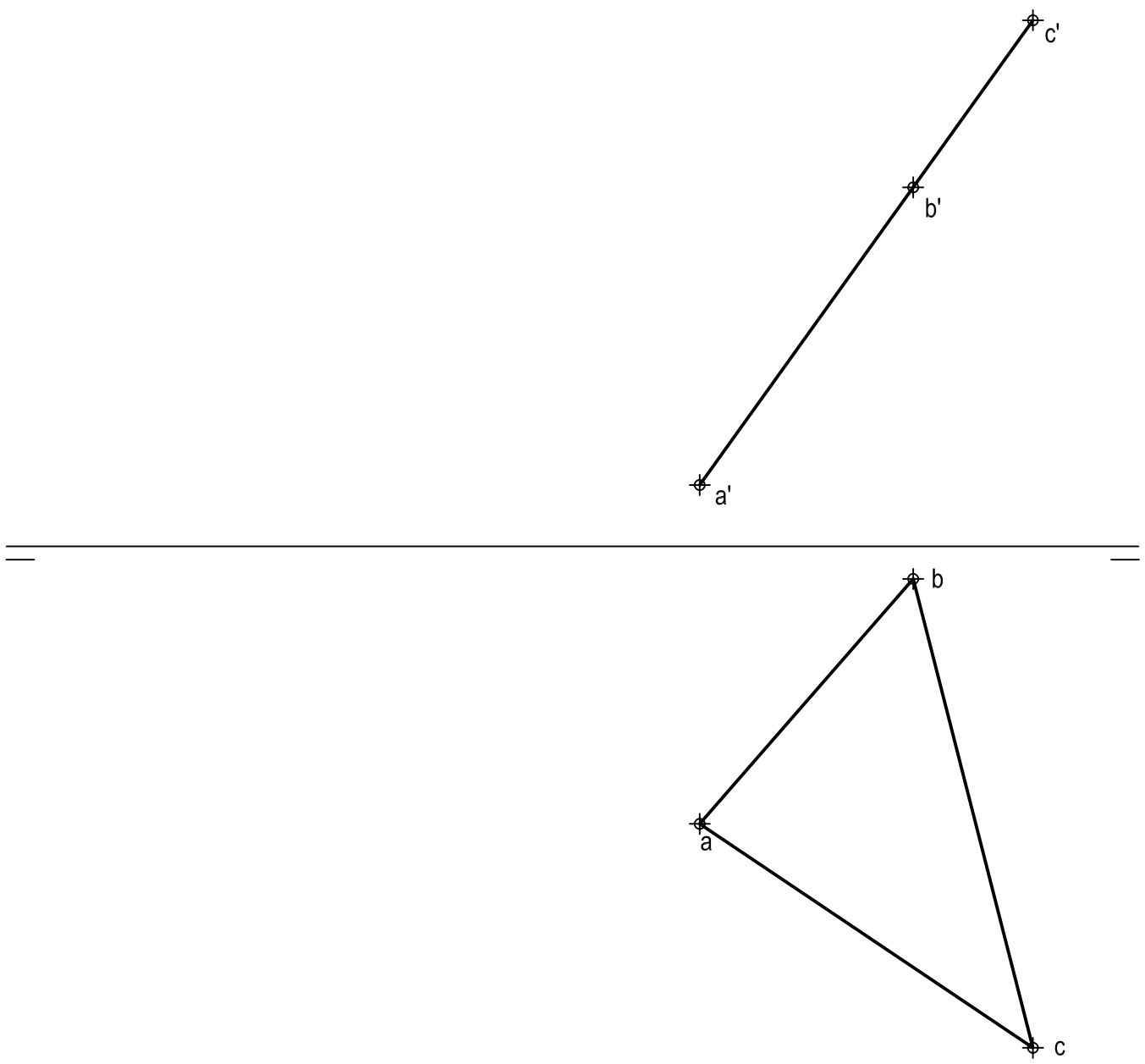

Apartado 1:	0,5 puntos
Apartado 2:	0,5 puntos
Apartado 3:	2,0 puntos
Apartado 4:	1,0 puntos
Puntuación máxima:	**4,0 puntos**

OPCIÓN A

EJERCICIO 1º: PERSPECTIVA AXONOMÉTRICA.

Dados alzado y planta de un sólido a escala 2:3, según el método de representación del primer diedro de proyección, se pide:

Dibujar su perspectiva isométrica, según los ejes dados, a escala 1:1.

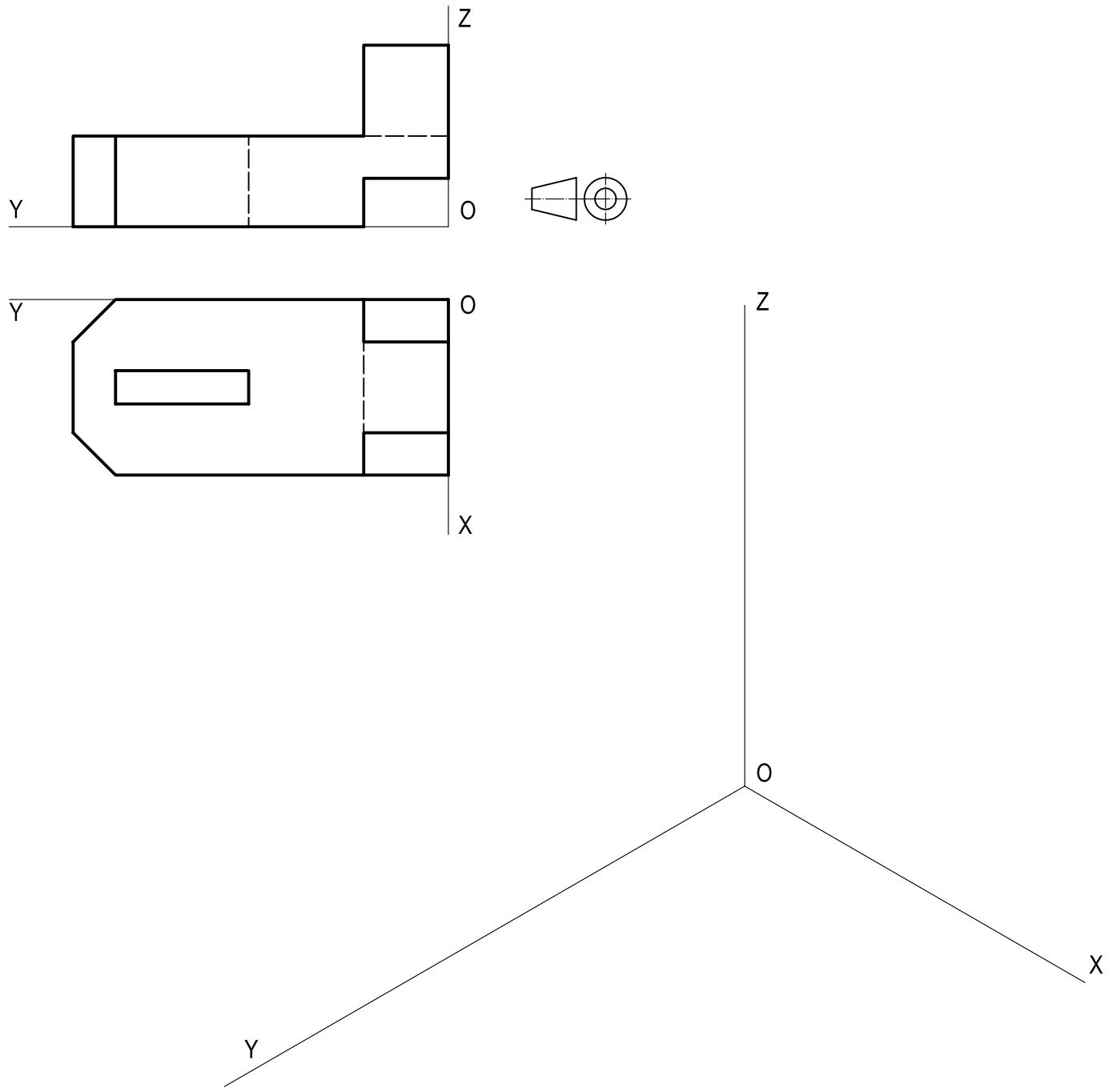

Aplicación de la escala:	0,5 puntos
Aplicación del coeficiente:	0,5 puntos
Volumen anterior:	1,0 puntos
Volumen posterior	1,0 puntos
Puntuación máxima:	**3,0 puntos**

OPCIÓN B

EJERCICIO 2º: SISTEMA CÓNICO.

Definido el sistema cónico por la línea de tierra L.T., la línea de horizonte L.H., el punto principal P y el abatimiento sobre el plano del cuadro del punto de vista (V), se pide:

Dibujar la perspectiva cónica de la figura plana dada por su abatimiento sobre el plano del cuadro, sabiendo que dicha figura está situada en el plano geometral, por detrás del plano del cuadro.

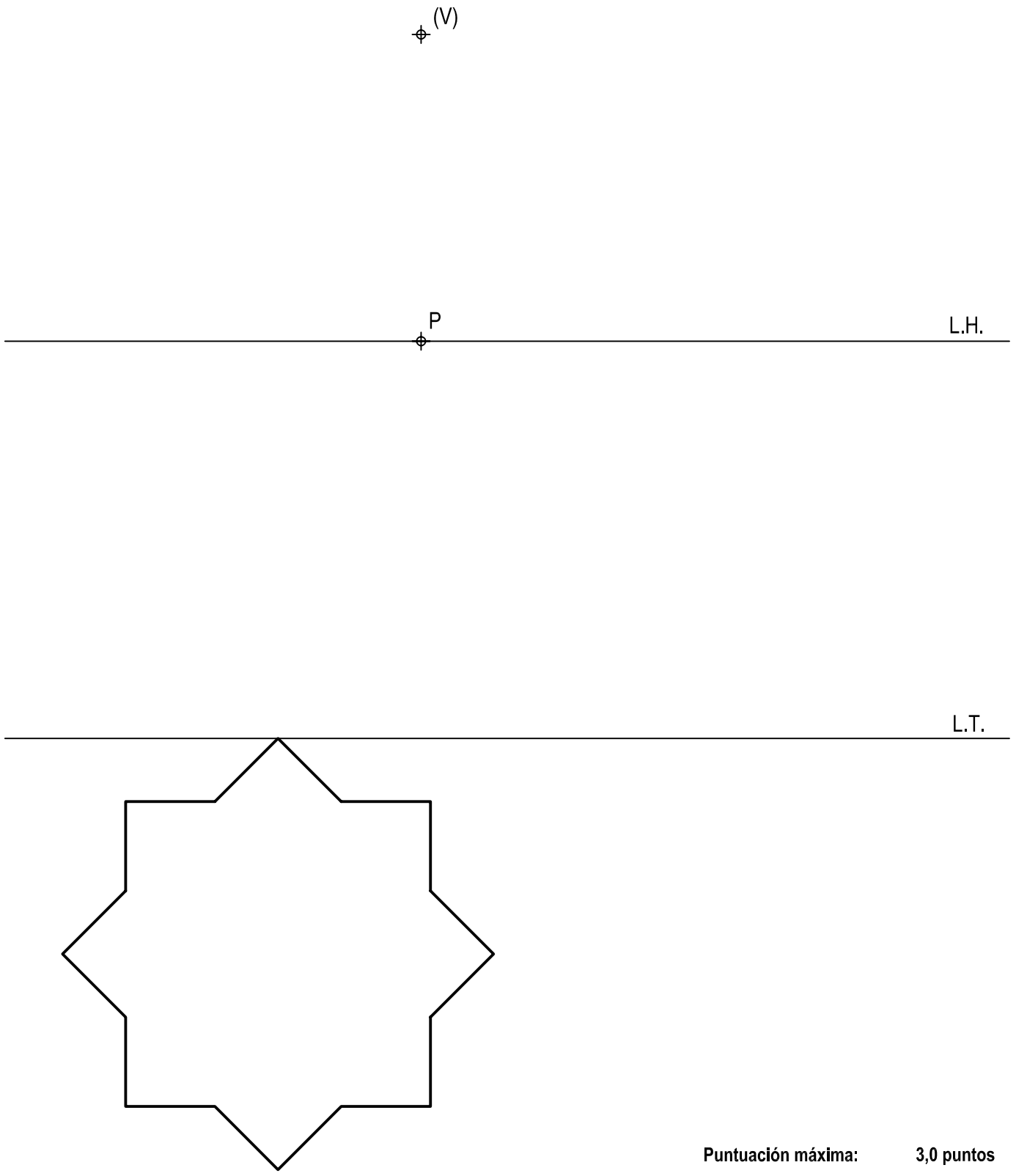

Puntuación máxima: 3,0 puntos

Universidades Públicas de Andalucía	**UNIVERSIDADES DE ANDALUCÍA** **PRUEBA DE ACCESO A LA UNIVERSIDAD** CURSO 2009 - 2010	**DIBUJO TÉCNICO II**

DATOS DEL ALUMNO

APELLIDOS Y NOMBRE: .....

D.N.I.: ..... CENTRO: .....

Nº de Orden (a cumplimentar por el tribunal)

En ..... a ..... de ..... de 2010

Pegatina de identificación (a cumplimentar por el alumno)

Nº de Orden	Calificación		Pegatina de identificación
(a cumplimentar por el tribunal)	(a cumplimentar por el tribunal)	**OPCIÓN B**	(a cumplimentar por el alumno, en su caso)

Instrucciones:

a) Tiempo de duración de la prueba: 1 hora 30 minutos.

b) El alumno elegirá y desarrollará en su totalidad una de las dos opciones. En ningún caso podrá combinar ambas opciones.

c) Los problemas y ejercicios deben resolverse exclusivamente en los formatos facilitados, realizando cada uno de ellos en su correspondiete hoja.

d) La puntuación total y las correspondientes a los distintos apartados, si los hubiere, están indicadas en cada uno de los respectivos problemas y ejercicios.

e) La ejecución del dibujo se hará únicamente con lápiz de grafito, pudiéndose usar distintos grosores y durezas de minas.

f) Para la realización de la prueba el alumno utilizará, como mínimo, el siguiente material de dibujo:
- Lápices de grafito o portaminas.
- Afilaminas.
- Goma de borrar.
- Escuadra y cartabón.
- Regla graduada o escalímetro.
- Compás.

g) Además de los útiles mencionados, se permitirá el uso de plantillas, transportador de ángulos, un tablero tamaño A-3 con su correspondiente paralelógrafo y calculadoras que no sean programables, gráficas ni con capacidad para almacenar o transmitir datos.

OPCIÓN B

PROBLEMA: NORMALIZACIÓN.

Dada la perspectiva isométrica de una pieza a escala 1:1, se pide:

1.- Dibujar alzado, planta y perfil derecho, a escala 3:2 según el método de representación del primer diedro de proyección.

2.- Acotar la pieza sobre las vistas representadas según normas.

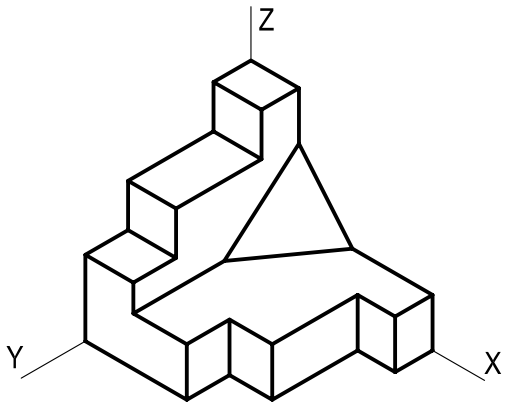

Aplicación de la escala:	0,5 puntos
Aplicación del coeficiente:	0,5 puntos
Apartado 1:	2,0 puntos
Apartado 2:	1,0 puntos
Puntuación máxima:	**4,0 puntos**

OPCIÓN B

EJERCICIO 1º: SISTEMA DIÉDRICO.

Dados el plano proyectante P y los vértices ABC de la cara de un tetraedro situada en el plano horizontal de proyección, se pide:

1.- Dibujar las proyecciones de la cara ABC.

2.- Representar las proyecciones del tetraedro situado en el primer diedro.

3.- Dibujar la sección producida por el plano P en el poliedro.

4.- Determinar la verdadera magnitud de la sección.

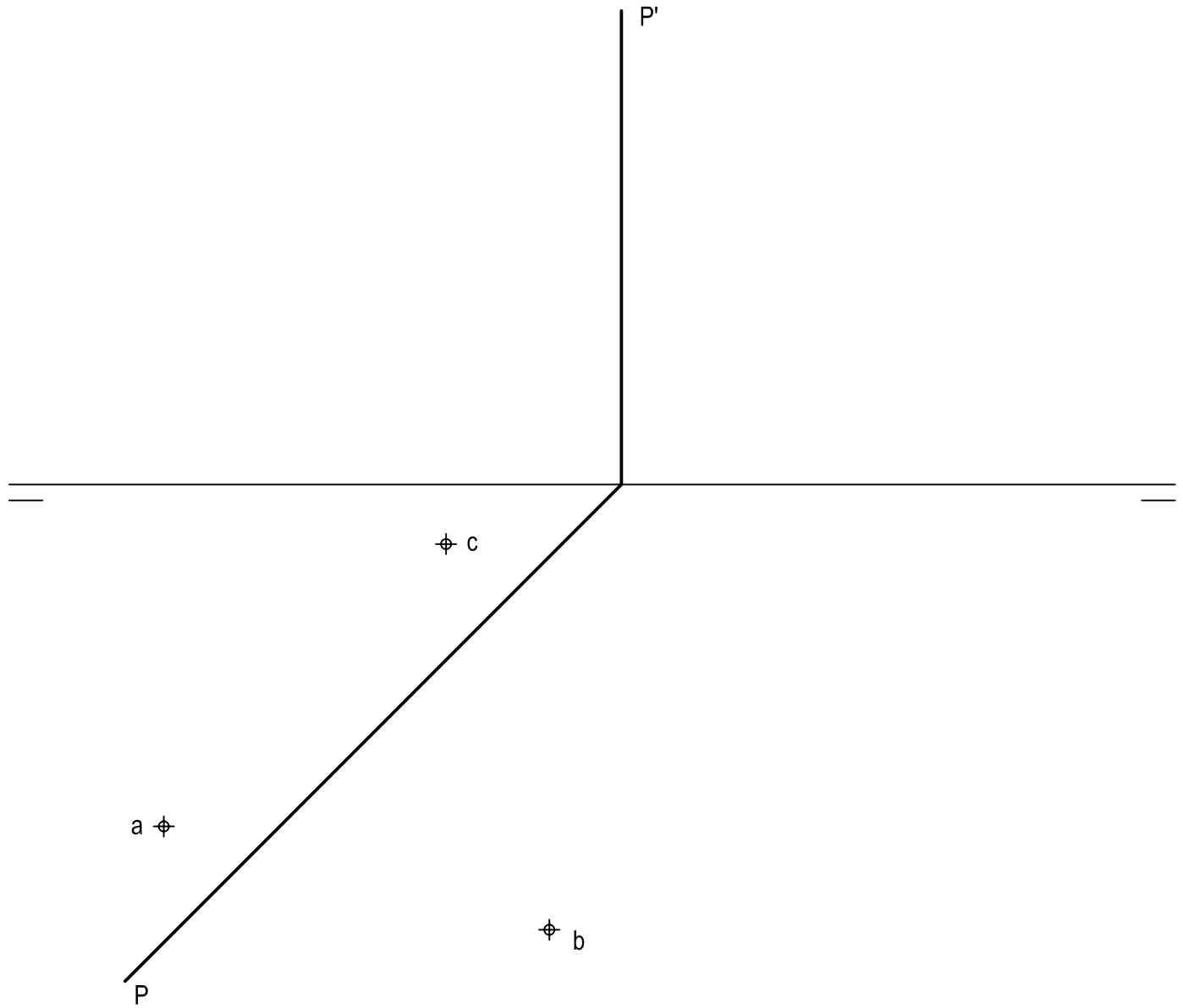

Apartado 1:	0,5 puntos
Apartado 2:	1,5 puntos
Apartado 3:	0,5 puntos
Apartado 4:	0,5 puntos
Puntuación máxima:	**3,0 puntos**

CRITERIOS ESPECÍFICOS DE CORRECCIÓN

CRITERIOS GENERALES:

En general, para la calificación de las pruebas se atenderá a los siguientes criterios: Se valorarán los aspectos conceptuales por encima de los aspectos formales. Se considerará correcto cualquier método que se aplique para la resolución de los problemas y ejercicios, siempre que esté de acuerdo con los contenidos de la programación y que conduzca correctamente a la solución pedida. Por último, se exigirá que las soluciones de los distintos problemas y ejercicios estén de acuerdo con la normalización y convencionalismos propios del Dibujo Técnico y sus aplicaciones.

CRITERIOS ESPECÍFICOS:

El problema se calificará siempre, como máximo, con cuatro puntos, y cada uno de los ejercicios, como máximo, con tres puntos. Esta puntuación se distribuirá entre los apartados del problema y de los ejercicios si los tuviesen. La puntuación y su correspondiente distribución en apartados aparecerá siempre indicada en los enunciados de los problemas y ejercicios, para conocimiento tanto del alumnado como del corrector.

Debido a que no todos los alumnos realizan las pruebas de Dibujo Técnico en las condiciones que serían deseables, se debe prestar más importancia al planteamiento y adecuación del método empleado que a la calidad del grafismo, como ya se ha indicado. No obstante, la puntuación de cada problema o ejercicio deberá estar compuesta por la suma obtenida de la calificación de los aspectos siguientes:

Corrección del planteamiento
Exactitud del resultado
Calidad gráfica

Para unificar criterios de calificación, se recomienda a los correctores que en la evaluación de los distintos apartados se tengan en consideración:

1º) Corrección del planteamiento debido a la comprensión del enunciado: **45% de la puntuación máxima.**

2º) Exactitud del resultado debido al conocimiento de los procedimientos y normas: **45% de la puntuación máxima.**

3º) Destreza en el trazado, por la precisión, limpieza y disposición del dibujo: **10% de la puntuación máxima.**

OPCIÓN A

EJERCICIO 2º: NORMALIZACIÓN.

Dados alzado y perfil derecho de una pieza a escala 1:3, según el método de representación del primer diedro de proyección, se pide:

1.- Representar el corte A-A a escala 1:3, en la posición que corresponda.

2.- Acotar la pieza según normas.

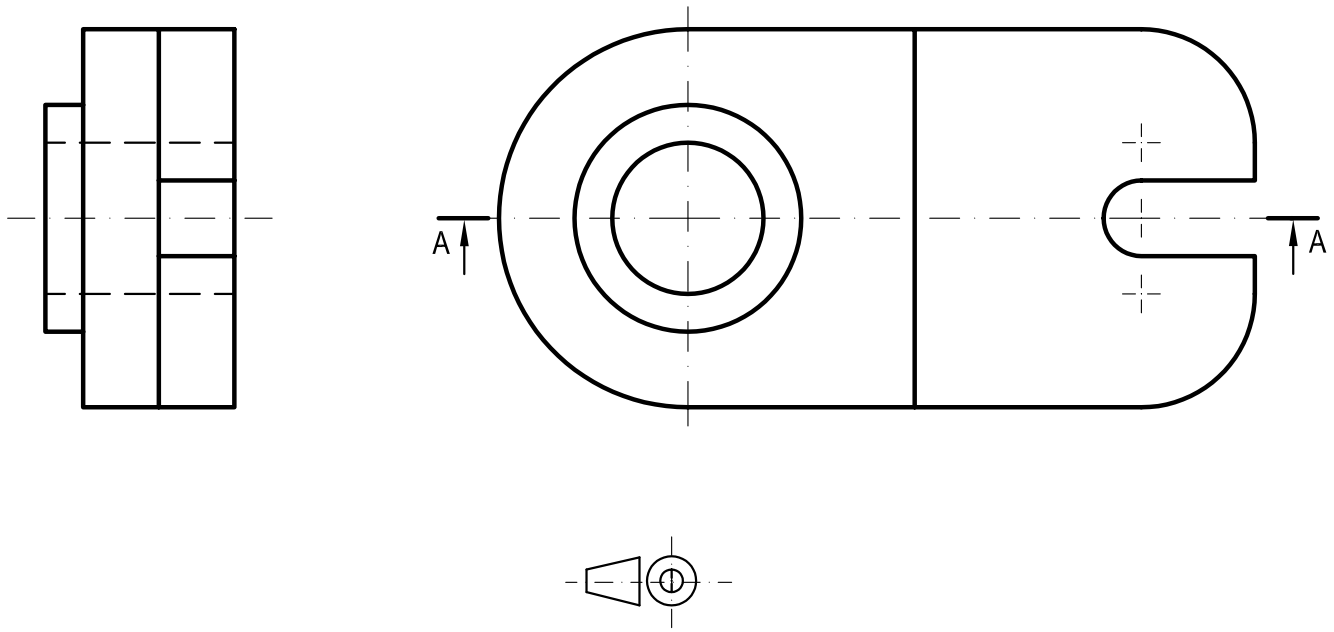

Aplicación escala:	0,5 puntos
Apartado 1:	1,5 puntos
Apartado 2:	1,0 puntos
Puntuación máxima:	**3,0 puntos**

Universidades Públicas de Andalucía	**UNIVERSIDADES DE ANDALUCÍA** **PRUEBA DE ACCESO A LA UNIVERSIDAD** CURSO 2009 - 2010	**DIBUJO TÉCNICO II**

DATOS DEL ALUMNO

APELLIDOS Y NOMBRE: .....

D.N.I.: ..... CENTRO: .....

Nº de Orden (a cumplimentar por el tribunal)

En ..... a ..... de ..... de 2010

Pegatina de identificación (a cumplimentar por el alumno)

Nº de Orden	Calificación		Pegatina de identificación
(a cumplimentar por el tribunal)	(a cumplimentar por el tribunal)	**OPCIÓN A**	(a cumplimentar por el alumno, en su caso)

Instrucciones:

a) Tiempo de duración de la prueba: 1 hora 30 minutos.

b) El alumno elegirá y desarrollará en su totalidad una de las dos opciones. En ningún caso podrá combinar ambas opciones.

c) Los problemas y ejercicios deben resolverse exclusivamente en los formatos facilitados, realizando cada uno de ellos en su correspondiete hoja.

d) La puntuación total y las correspondientes a los distintos apartados, si los hubiere, están indicadas en cada uno de los respectivos problemas y ejercicios.

e) La ejecución del dibujo se hará únicamente con lápiz de grafito, pudiéndose usar distintos grosores y durezas de minas.

f) Para la realización de la prueba el alumno utilizará, como mínimo, el siguiente material de dibujo:
- Lápices de grafito o portaminas.
- Afilaminas.
- Goma de borrar.
- Escuadra y cartabón.
- Regla graduada o escalímetro.
- Compás.

g) Además de los útiles mencionados, se permitirá el uso de plantillas, transportador de ángulos, un tablero tamaño A-3 con su correspondiente paralelógrafo y calculadoras que no sean programables, gráficas ni con capacidad para almacenar o transmitir datos.

OPCIÓN A

PROBLEMA: SISTEMA DIÉDRICO.

Dada la traza horizontal del plano P y la proyección horizontal a,b,c,d de un cuadrado contenido en el plano horizontal de proyección, se pide:

1.- Determinar la traza vertical del plano P sabiendo que forma 45º con el plano horizontal de proyección.
2.- Dibujar las proyecciones del cubo de base ABCD situado en el primer diedro.
3.- Representar las proyecciones de la sección que el plano P produce en el poliedro.
4.- Determinar la verdadera magnitud de la sección.

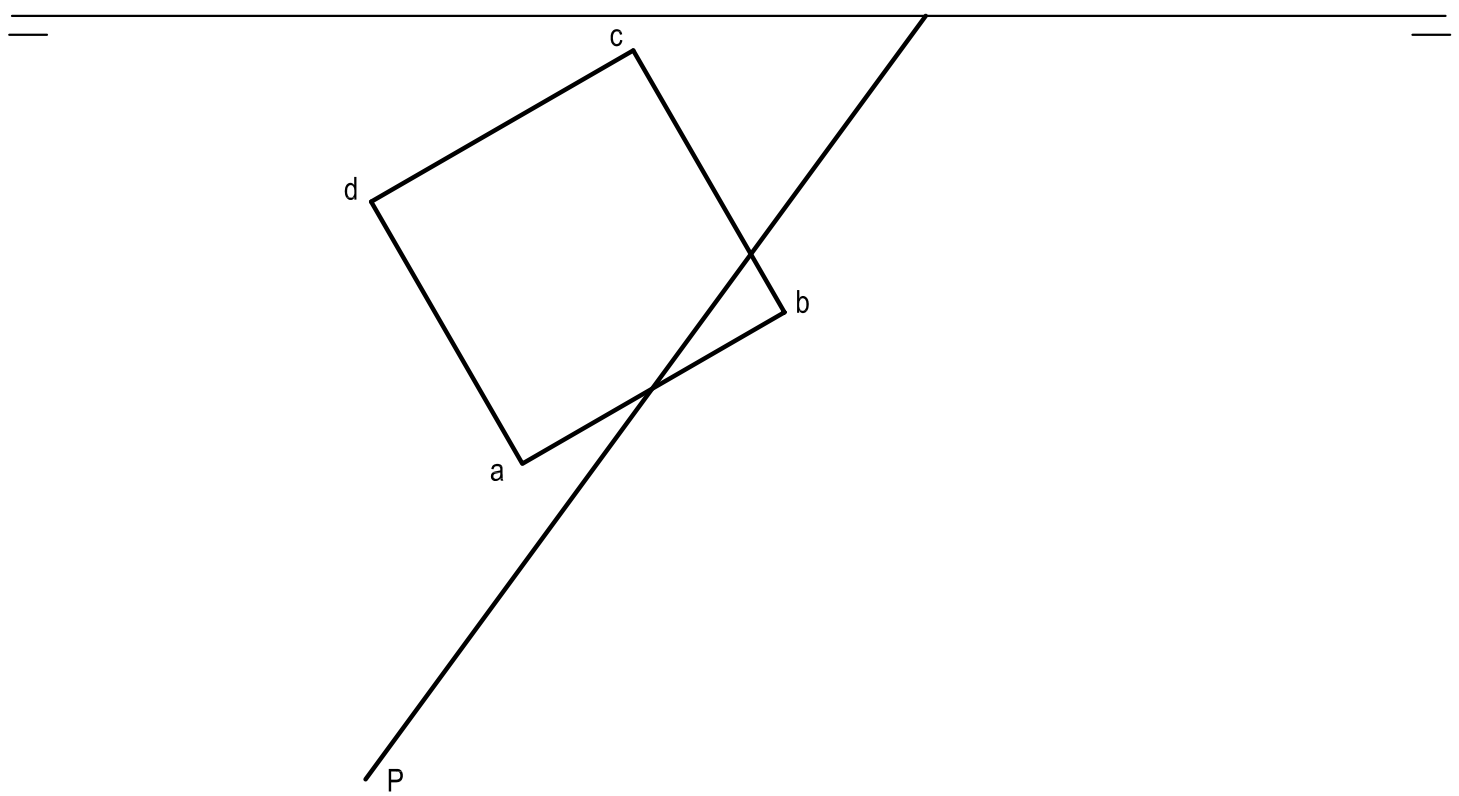

Apartado 1:	1,0 puntos
Apartado 2:	0,5 puntos
Apartado 3:	1,5 puntos
Apartado 4:	1,0 puntos
Puntuación máxima:	**4,0 puntos**

OPCIÓN A

EJERCICIO 1º: SISTEMA CÓNICO.

Definido el sistema cónico por la línea de tierra L.T., la línea de horizonte L.H., el punto principal P y el abatimiento sobre el plano del cuadro del punto de vista (V), se pide:
Dibujar la perspectiva cónica de la figura plana dada por su abatimiento sobre el plano del cuadro, sabiendo que dicha figura está situada en el plano geometral, por detrás del plano del cuadro.

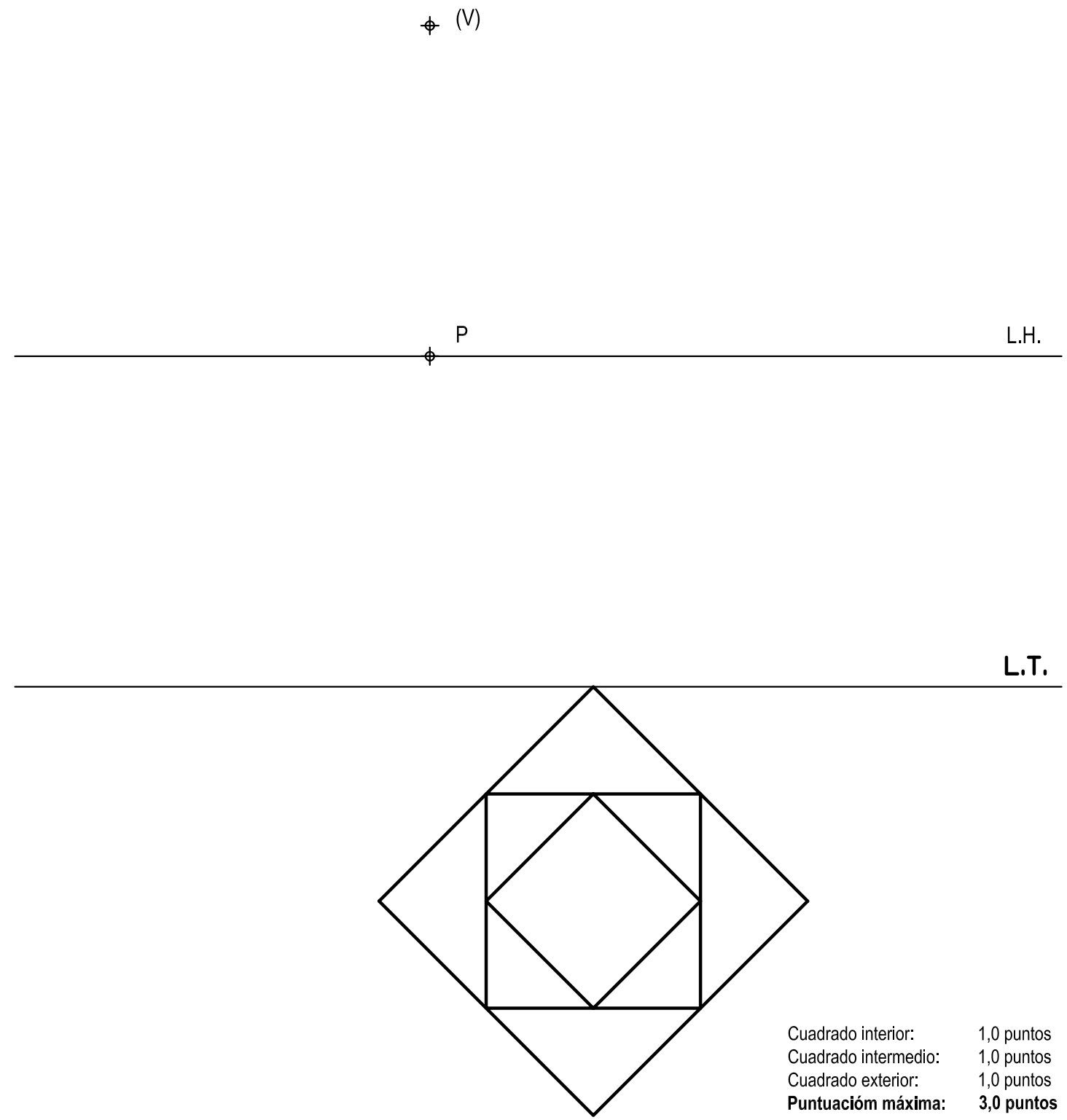

Cuadrado interior:	1,0 puntos
Cuadrado intermedio:	1,0 puntos
Cuadrado exterior:	1,0 puntos
Puntuacióm máxima:	**3,0 puntos**

OPCIÓN B

EJERCICIO 2º: TRAZADO GEOMÉTRICO.

Una elipse está definida por su centro O, uno de sus focos F y un punto P de la cónica, se pide:

1.- Representar los ejes de la elipse.
2.- Determinar el otro foco.
3.- Dibujar la cónica.
4.- Trazar la tangente y la normal a la elipse en el punto P.

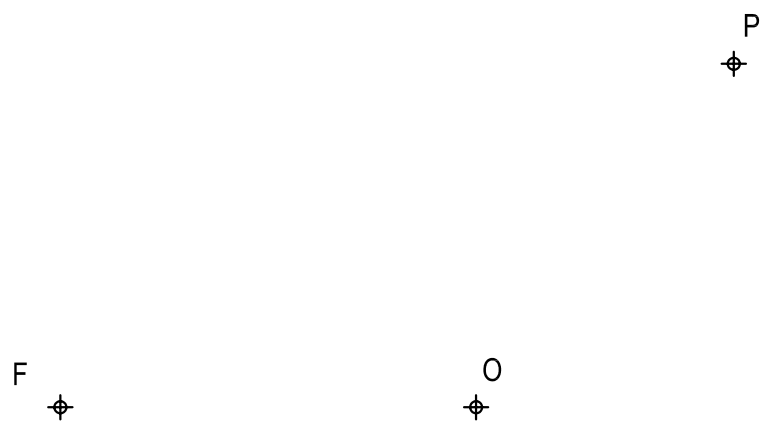

Apartado 1:	0,5 puntos
Apartado 2:	0,5 puntos
Apartado 3:	1,0 puntos
Apartado 4:	1,0 puntos
Puntuación máxima:	**3,0 puntos**

Universidades Públicas de Andalucía	**UNIVERSIDADES DE ANDALUCÍA** **PRUEBA DE ACCESO A LA UNIVERSIDAD** CURSO 2009 - 2010	**DIBUJO TÉCNICO II**

DATOS DEL ALUMNO

APELLIDOS Y NOMBRE: .....

D.N.I.: ..... CENTRO: .....

Nº de Orden (a cumplimentar por el tribunal)

En ..... a ..... de ..... de 2010

Pegatina de identificación (a cumplimentar por el alumno)

Nº de Orden	Calificación		Pegatina de identificación
(a cumplimentar por el tribunal)	(a cumplimentar por el tribunal)	**OPCIÓN B**	(a cumplimentar por el alumno, en su caso)

Instrucciones:

a) Tiempo de duración de la prueba: 1 hora 30 minutos.

b) El alumno elegirá y desarrollará en su totalidad una de las dos opciones. En ningún caso podrá combinar ambas opciones.

c) Los problemas y ejercicios deben resolverse exclusivamente en los formatos facilitados, realizando cada uno de ellos en su correspondiete hoja.

d) La puntuación total y las correspondientes a los distintos apartados, si los hubiere, están indicadas en cada uno de los respectivos problemas y ejercicios.

e) La ejecución del dibujo se hará únicamente con lápiz de grafito, pudiéndose usar distintos grosores y durezas de minas.

f) Para la realización de la prueba el alumno utilizará, como mínimo, el siguiente material de dibujo:
- Lápices de grafito o portaminas.
- Afilaminas.
- Goma de borrar.
- Escuadra y cartabón.
- Regla graduada o escalímetro.
- Compás.

g) Además de los útiles mencionados, se permitirá el uso de plantillas, transportador de ángulos, un tablero tamaño A-3 con su correspondiente paralelógrafo y calculadoras que no sean programables, gráficas ni con capacidad para almacenar o transmitir datos.

OPCIÓN B

PROBLEMA: SISTEMA AXONOMÉTRICO.

Dados alzado, planta y perfil de una pieza a escala 1:1, según el método de representación del primer diedro de proyección, se pide:
Dibujar su perspectiva isométrica, a escala 2:1, según los ejes dados.

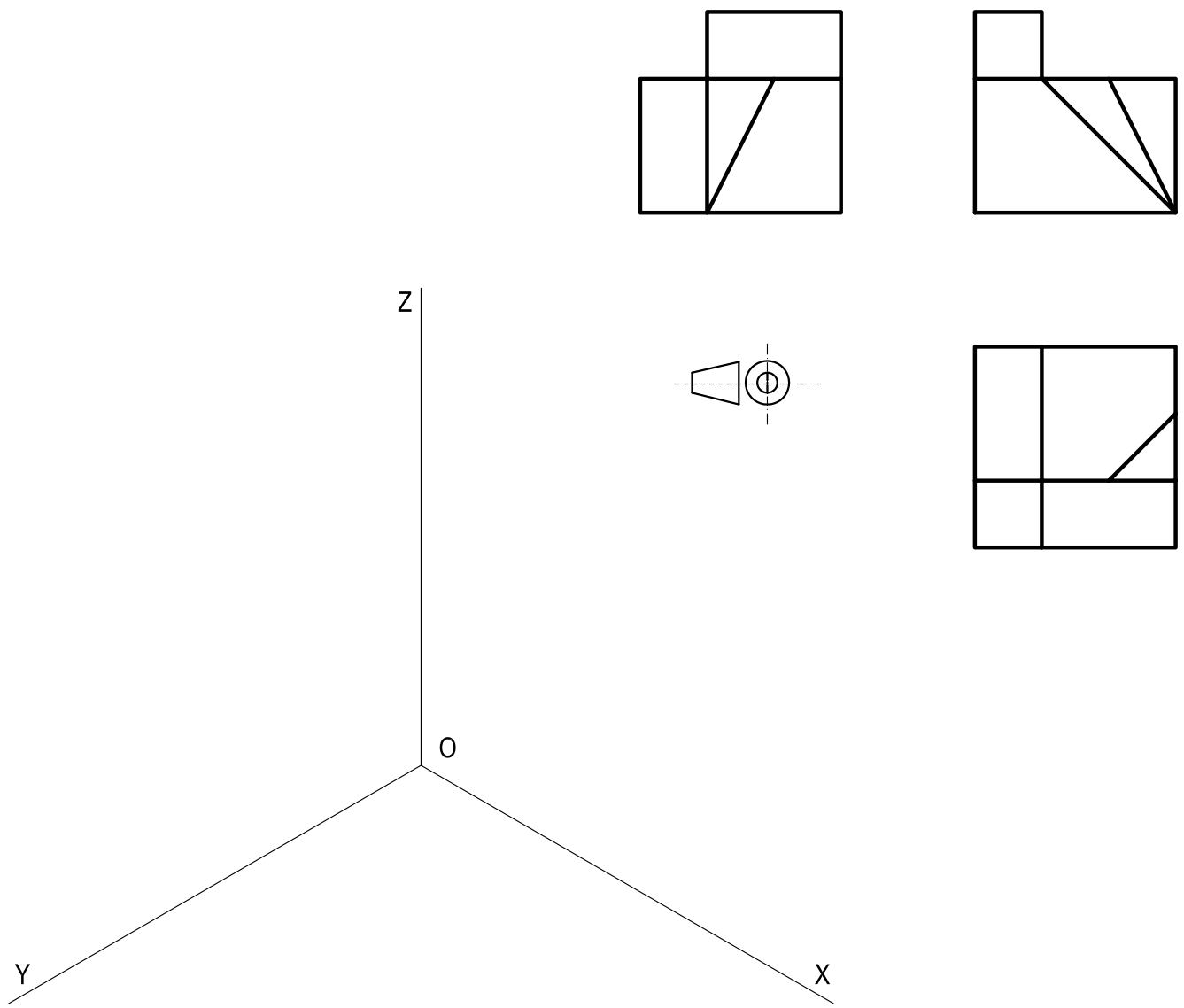

Aplicación escala:	0,5 puntos
Aplicación coeficiente:	0,5 puntos
Volúmenes inferiores:	2,0 puntos
Volumen superior:	1,0 puntos
Puntuación máxima:	**4,0 puntos**

OPCIÓN B

EJERCICIO 1º: SISTEMA DIÉDRICO.

Dadas las trazas del plano P y las proyecciones de la recta R y del punto A, se pide:
1.- Dibujar las trazas del plano Q, paralelo al plano P y que contenga al punto A.
2.- Determinar los puntos de intersección B y C de la recta R con los planos P y Q.
3.- Representar la verdadera magnitud del segmento BC.

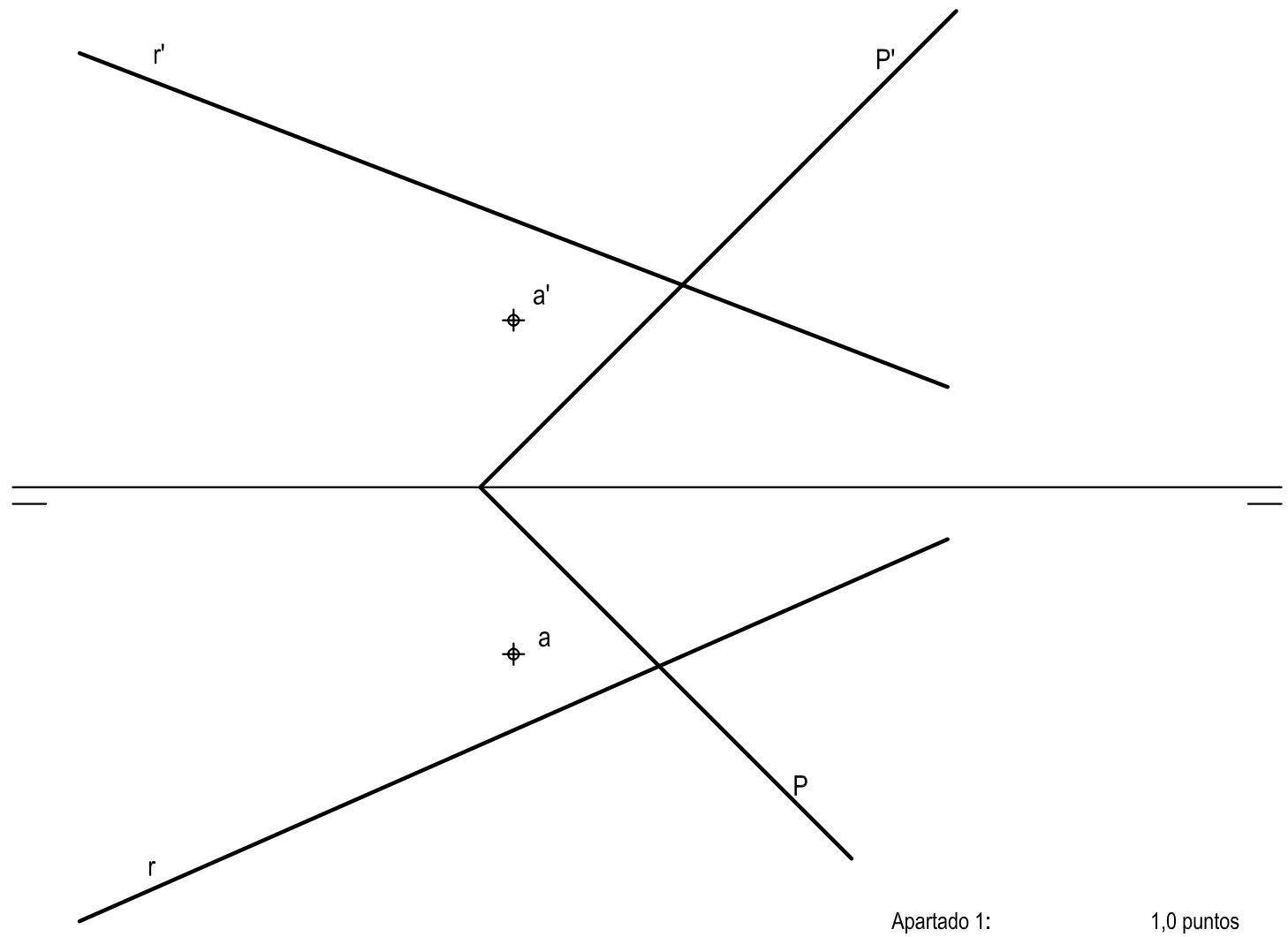

Apartado 1:	1,0 puntos
Apartado 2:	1,0 puntos
Apartado 3:	1,0 puntos
Puntuación máxima:	**3,0 puntos**